BURADAKİ DEVRE ÇİZİMİ YÜK KONTROL ODASINDAKİ KONTROL PANELİ ÜZERİNDEKİ ÇİZİMDİR.

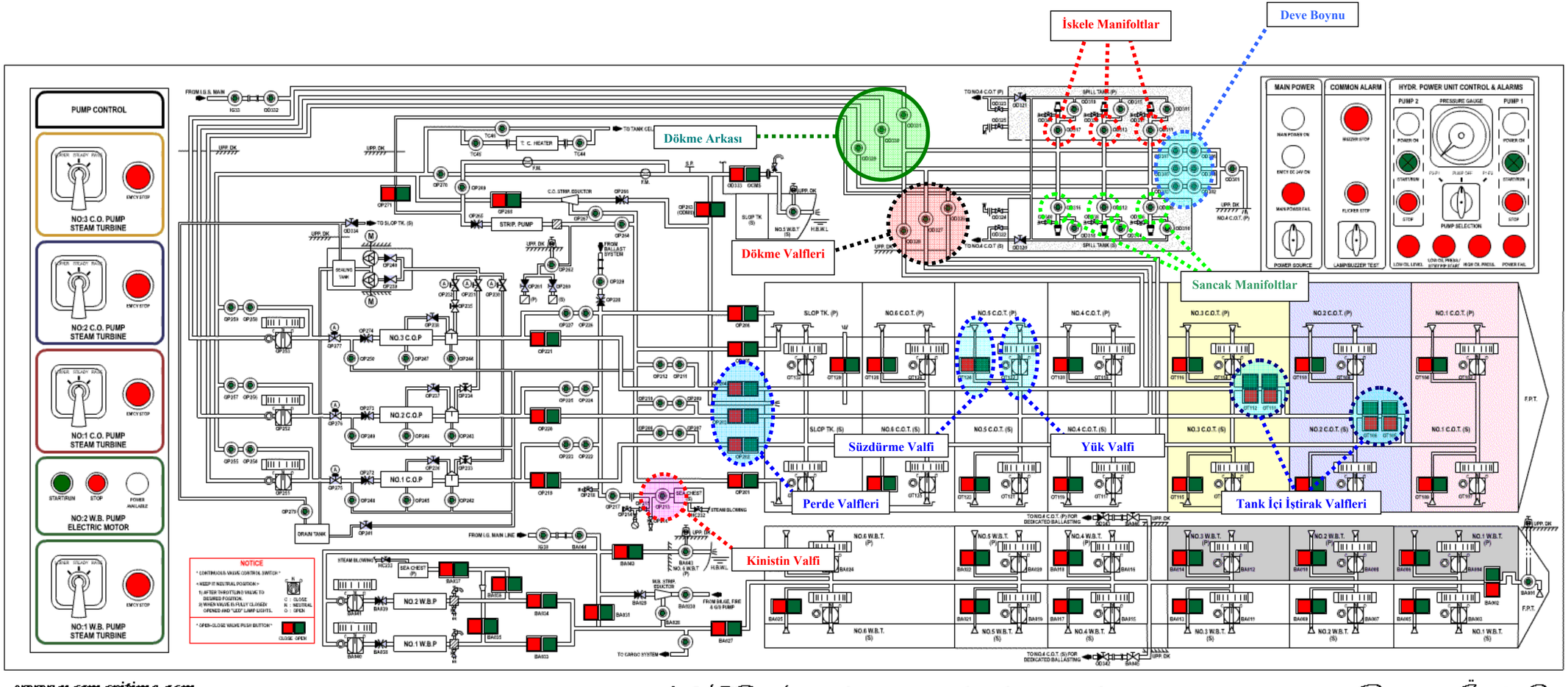

www.nasmaritime.com
www.tankercilik.com

M/T Avor'a ait yük devresidir.

Ramazan Özaür Can
Selçuk KAS